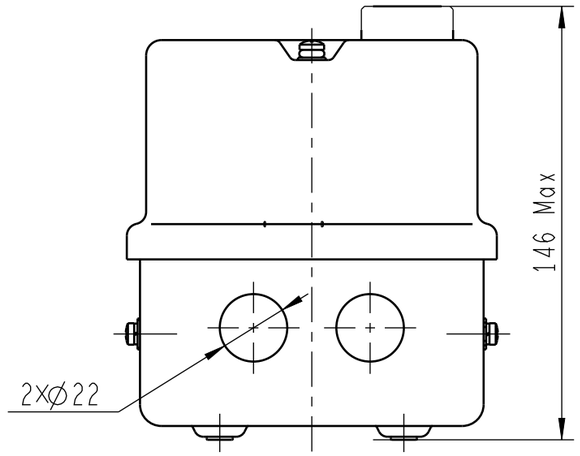
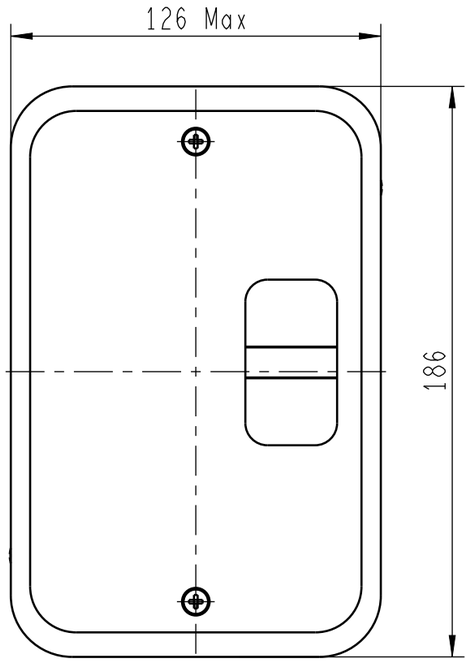
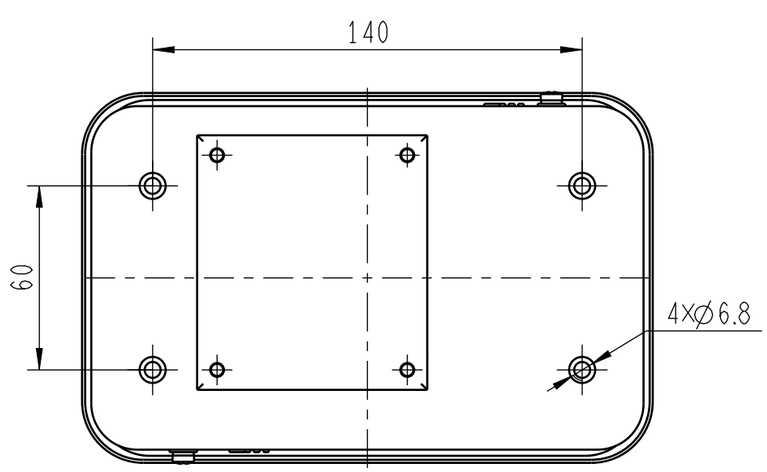
18







HDS3-18
